FOR.A®
INNOVATIONS IN VIDEO
and AUDIO TECHNOLOGY

取扱説明書

UFM-30DDA

デジタル ディストリビューション アンプ

Digital Distribution Amplifier

S/N 13270701 - Higher

UFM-3DDAEX

エクスパンション カード

Expansion Card

2nd Edition - Rev.1

株式会社　朋栄

使用上の注意

安全に正しくお使いいただくために必ずお守りください。

[使用環境・使用方法]

禁止	高温多湿の場所、塵埃の多い場所や振動のある場所に設置しないでください。使用条件以外の環境でのご使用は、動作の異常、火災や感電の原因になることがあります。

[運搬・移動]

注意	運搬時などに外部から強い衝撃を与えないように注意してください。機器が故障することがあります。機器を他の場所へ移動するときは、専用の梱包材をご使用ください。

[内部の設定変更が必要なとき]

必ず行う	電源を切ってから、設定変更の操作を行ってください。電源を入れた状態で設定が必要な場合は、サービス技術者が行ってください。
触らない	過熱部分には触らないでください。やけどをする恐れがあります。

[異常時の処置]

必ず行う	電源が入らない、異臭がする、異常な音が聞こえるときは、内部に異常が発生している恐れがあります。すぐに電源を切り、販売代理店、サービスセンターまでご連絡ください。

[消耗部品]

注意	消耗部品が使用されている機器では、定期的に消耗部品を交換してください。消耗部品・交換期間の詳しい内容については、取扱説明書の最後にある仕様でご確認ください。なお、消耗部品は使用環境で寿命が大きく変わりますので、早めの交換をお願いいたします。消耗部品の交換については、販売代理店へお問い合わせください。

開梱および確認

このたびは、UFM-30DDA デジタルディストリビューションアンプをお買い上げ頂きまして、誠にありがとうございます。本製品を正しくご使用して頂くために、この取扱説明書をよくお読みください。また、本書はお読みになった後も大切に保管してください。

◆ **UFM-30DDA**

品　名	数 量	備　　考
UFM-30DDA	1	UFM-30DDA フロントモジュール UFM-30DDA リアモジュール
取扱説明書	1	（本書）

◆ オプション

品　名	数 量	備　　考
UFM-3DDAEX	1	6 出力増設カード（リアモジュール）
六角スペーサ (オスーメスタイプ)	2	UFM-30DDA 接続用六角スペーサ (MSB-319-04E)

本製品は、ユニバーサルフレーム UF-106A、UF-106B および UF-112 に実装可能です。
UF-106 には実装できません。
UF-106A は最大 4 枚まで実装可能です。(UF-106APS 使用時は最大 2 枚まで実装可能)
UF-106B は最大 6 枚まで実装可能です。(UF-106BPS 使用時は最大 4 枚まで実装可能)

注意	UF-106A に UFM-30DDA を組み込むには使用できるスロットに制限があります。 UF-106A で UFM-30DDA を使用する場合はスロット 2、4、5、6 に実装が可能です。スロット 1、3 には実装できません。 なお、UFM-3DDAEX はスロット 1、3、5 に実装可能です。 スロット番号は UF-106A の取扱説明書を参照してください。

確認

もし、品物に損傷があった場合は、直ちに運送業者にご連絡ください。品物に不足があった場合や、品物が間違っている場合は、販売代理店までご連絡ください。

目次

1. 概要および特長 1
1-1. 概要 1
1-2. 特長 1
2. 各部の名称と機能 2
2-1. 前面パネル 2
2-2. 背面パネル 2
2-3. 内部設定 3
3. 接続 4
3-1. UFM-3DDAEX の組み込み 4
3-2. UF-106A、UF-106B および UF-112 への組み込み 6
3-3. 電源投入 7
3-3-1. UF-106A、UF-106B に実装した場合 7
3-3-2. UF-112 に実装した場合 7
4. 仕様と外観 8
4-1. 仕様 8
4-2. 外観 9
4-2-1. UFM-30DDA 9
4-2-2. UFM-3DDAEX 10

1. 概要および特長

1-1. 概要

UFM-30DDA は、UFM フレーム (UF-106A、UF-106B 及び UF-112) に実装して使用するモジュール形式のマルチビットレートビデオ分配器です。3G-SDI、HD-SDI、SD-SDI、DVB-ASI に対応し、入力信号を 5 分配することが可能です。オプションの UFM-3DDAEX を搭載することで、1 入力 11 出力 (6 出力追加) となります。

1-2. 特長

- 1 入力 5 出力 (標準) 、または 1 入力 11 出力 (UFM-3DDAEX 装着時)
- SDI 3Gbps、1.5Gbps、270Mbps に対応 (自動対応)
- 3G/HD/SD-SDI イコライズ、リクロック機能搭載
- 入力信号の検知、3Gbps/1.5Gbps/270Mbps の判別が可能
- DVB-ASI (270Mbps) 信号にも対応

2. 各部の名称と機能

2-1. 前面パネル

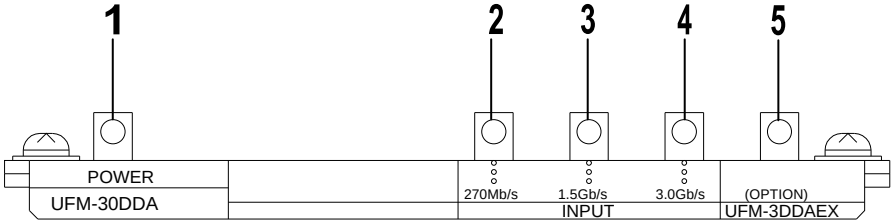

1	POWER LED		電源投入時に点灯します。
2	INPUT	270Mb/s LED	270Mbps の信号が入力されているときに点灯します。
3		1.5Gb/s LED	1.5Gbps の信号が入力されているときに点灯します。
4		3Gb/s LED	3Gbps の信号が入力されているときに点灯します。
5	OPTION （UFM-3DDAEX）		UFM-3DDAEX オプション搭載時に点灯します。

2-2. 背面パネル

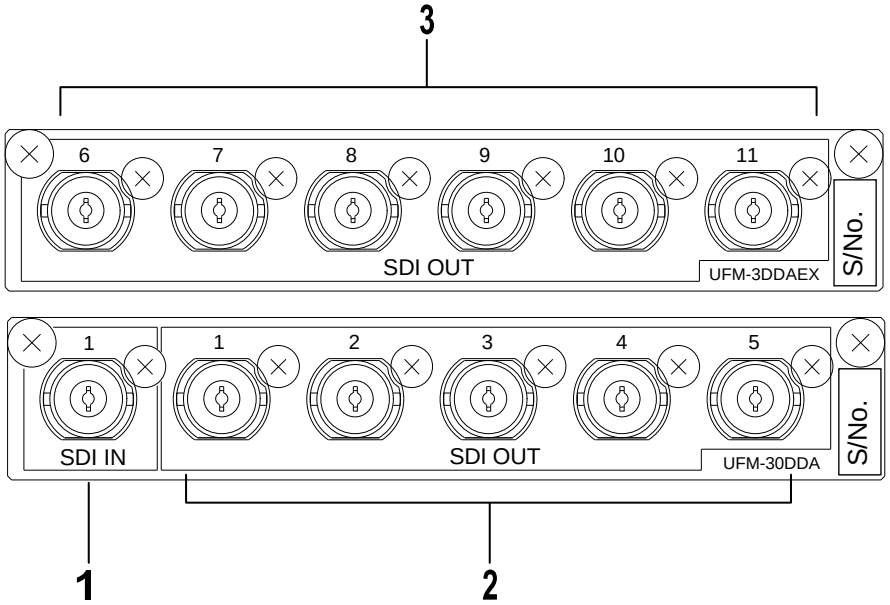

1	SDI IN	SDI ビデオ信号の入力コネクタです。
2	SDI OUT 1 - 5	SDI ビデオ信号の出力コネクタです。 SDI IN に入力された信号を 5 分配出力します。
3	SDI OUT 6 - 11 (UFM-3DDAEX)	オプションの SDI ビデオ信号の出力コネクタです。 SDI IN に入力された信号を 6 分配出力します。

2-3. 内部設定

◆　リクロック機能のバイパス設定

フロントモジュール内部のスイッチ切り換えで、リクロック機能をバイパスすることが可能です。

UF-106A、UF-106B および UF-112 へ実装する前に設定を行ってください。
工場出荷時は、リクロック機能が有効に設定されています。

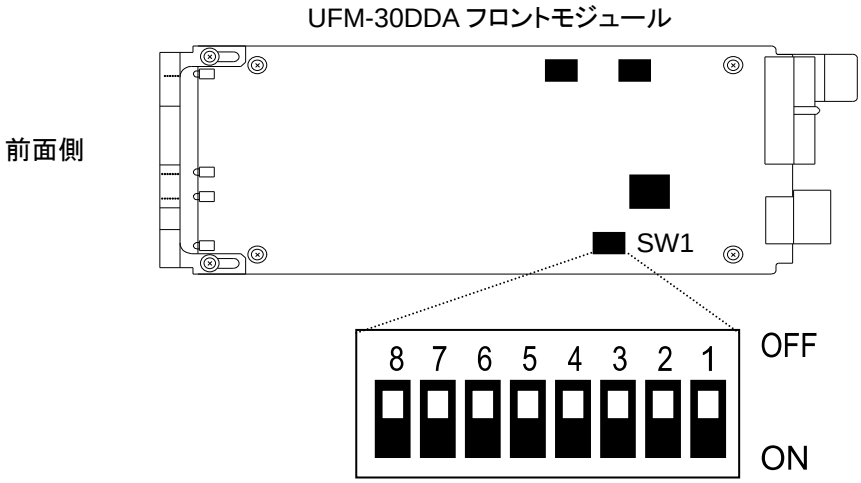

スイッチ番号	機能	設定		工場出荷設定
		OFF	ON	
1	リクロック機能	有効	無効	OFF
2	（工場調整用）	－	－	OFF
3	（工場調整用）	－	－	OFF
4	（工場調整用）	－	－	OFF
5	（工場調整用）	－	－	OFF
6	（工場調整用）	－	－	OFF
7	（工場調整用）	－	－	OFF
8	（工場調整用）	－	－	OFF

注意	スイッチ番号の 2～8 は工場調整用スイッチです。 設定を変更しないでください。

3. 接続

3-1. UFM-3DDAEX の組み込み

注意	すでに UFM-3DDAEX がフレームに組み込まれている場合は、この作業は必要ありません。

オプションの UFM-3DDAEX を別途ご購入された場合は、下記のように UFM-3DDAEX と UFM-30DDA リアモジュールを結合してから、UF-106A、UF-106B および UF-112 フレームへ組み込んでください。

1) UFM-30DDA リアモジュールを下図のように平らな場所におきます。

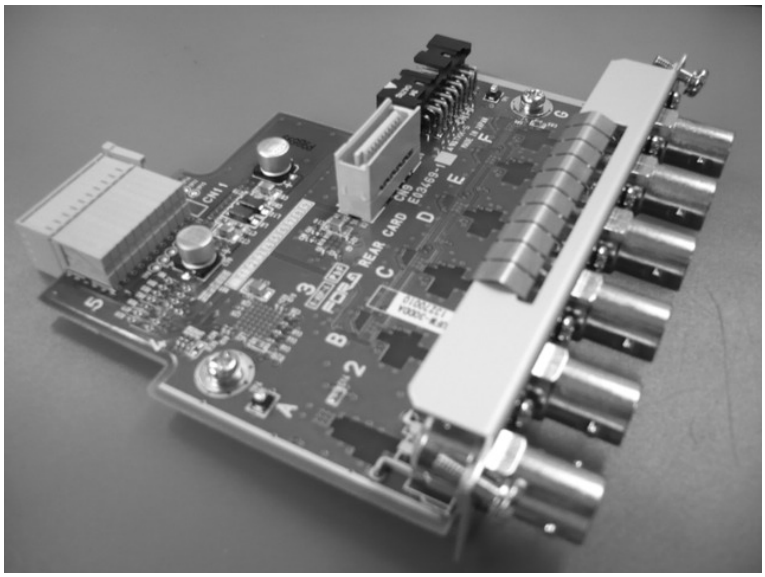

2) UFM-30DDA リアモジュール上のネジ（2 本）を取り外します。

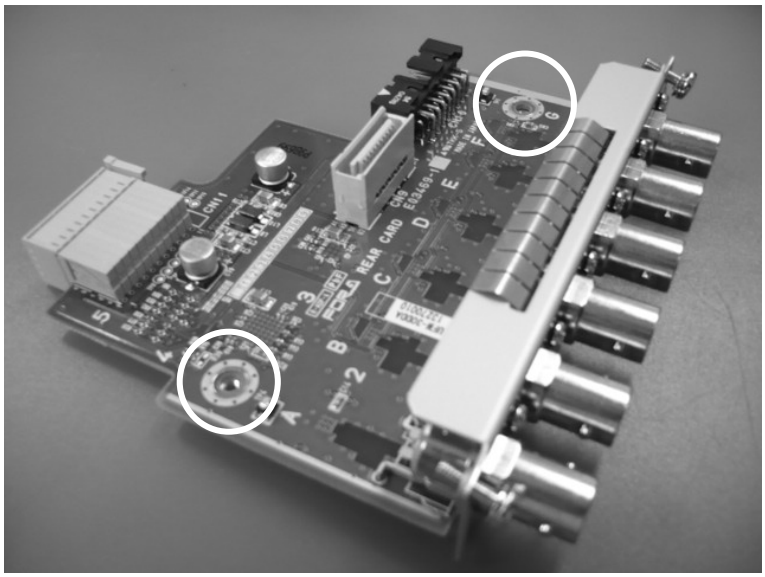

3)　UFM-3DDAEX　付属品の六角スペーサ（2 本）をこの部分に取り付けます。

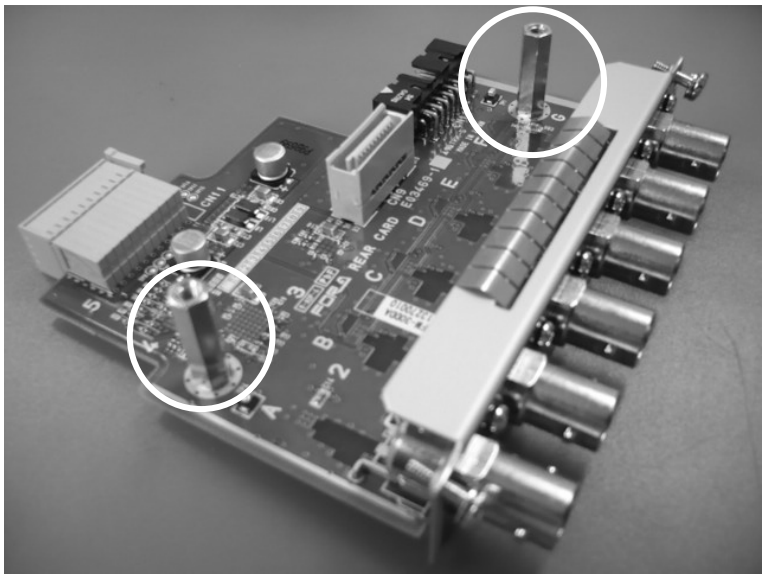

4)　UFM-30DDA リアモジュール上に UFM-3DDAEX を装着します。

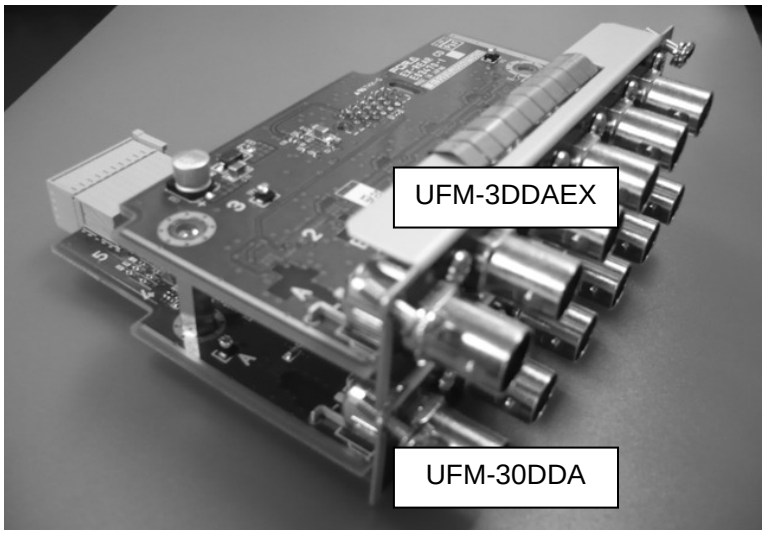

5)　最初に外したネジ（2 本）で両モジュール基板を固定します。基板を勘合しているコネクタにねじれ（ストレス）がおこらないよう注意して ネジを締めてください。

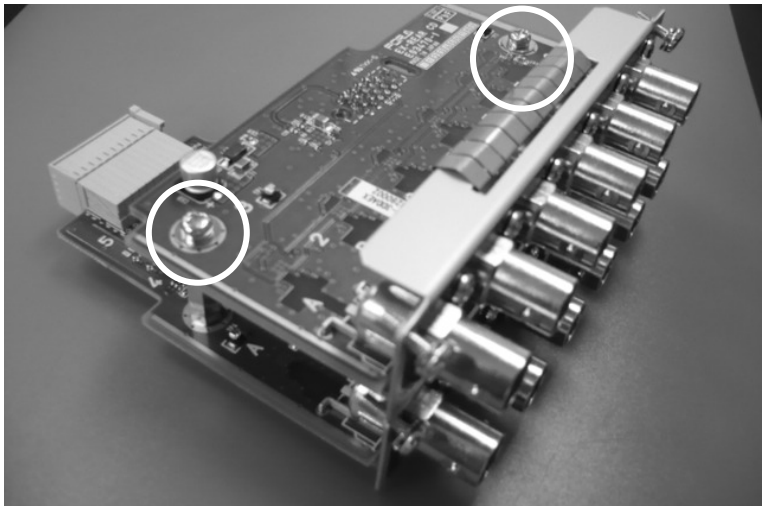

3-2. UF-106A、UF-106B および UF-112 への組み込み

UFM-30DDA/UFM-3DDAEX は UF-106A、UF-106B および UF-112 へ組み込むことが可能です。
下図の例を参照して UFM-30DDA/UFM-3DDAEX と周辺機器との接続を行ってください。
UFM-30DDA/UFM-3DDAEX モジュールの UF-106A、UF-106B および UF-112 への組み込み方法については、それぞれの取扱説明書を参照してください。

◆ 例 **UF-112 背面パネル: UFM-30DDA**

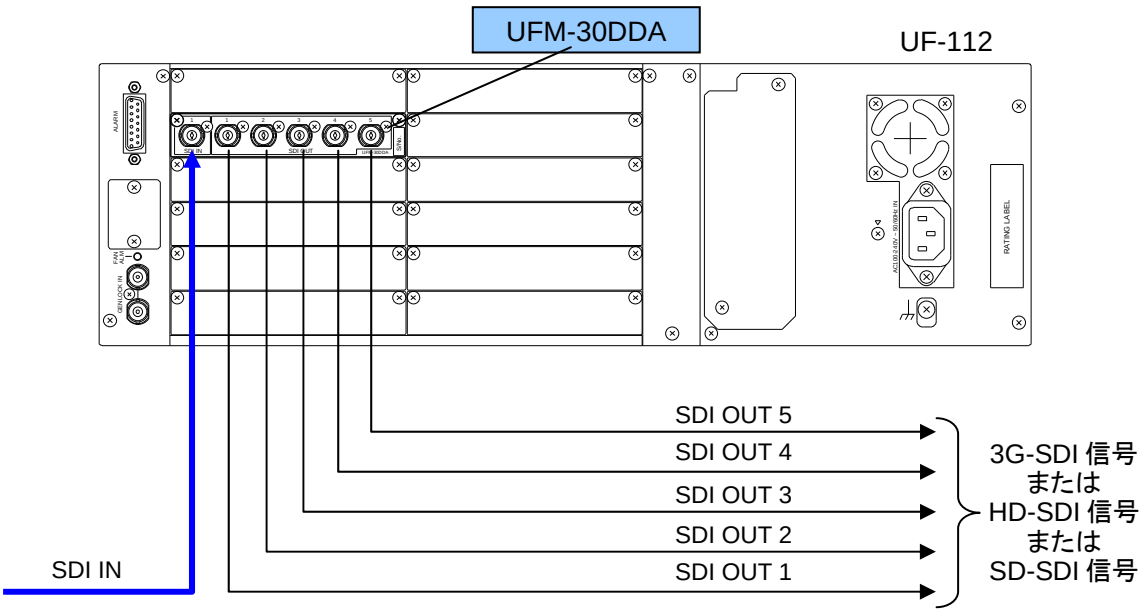

◆ 例 **UF-112 背面パネル: UFM-30DDA + UFM-3DDAEX**

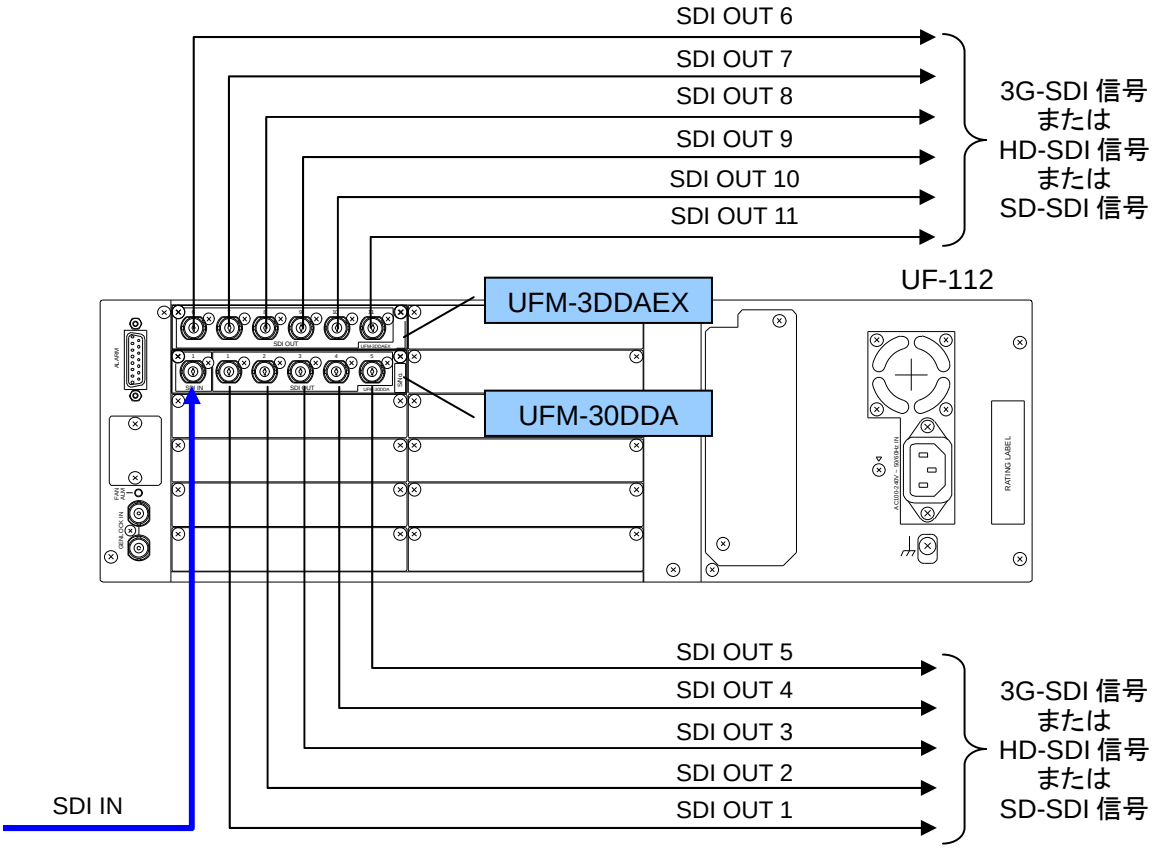

3-3. 電源投入

3-3-1. UF-106A、UF-106B に実装した場合

◆ **例　UF-106B**

1)　左右のネジを緩めて手前に引き、UF-106B の前面パネルを開けます。

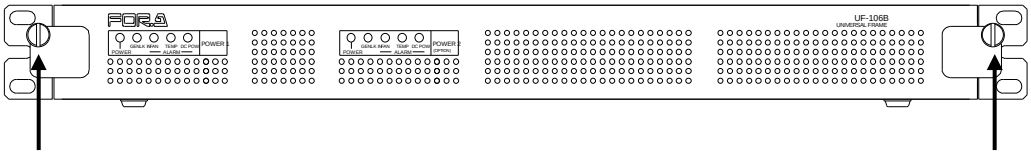

2)　電源スイッチを ON にします。

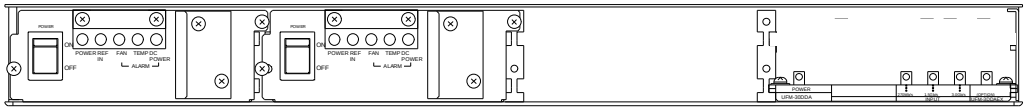

3-3-2. UF-112 に実装した場合

1)　左右のネジを緩めて手前に引き、UF-112 の前面パネルを開けます。

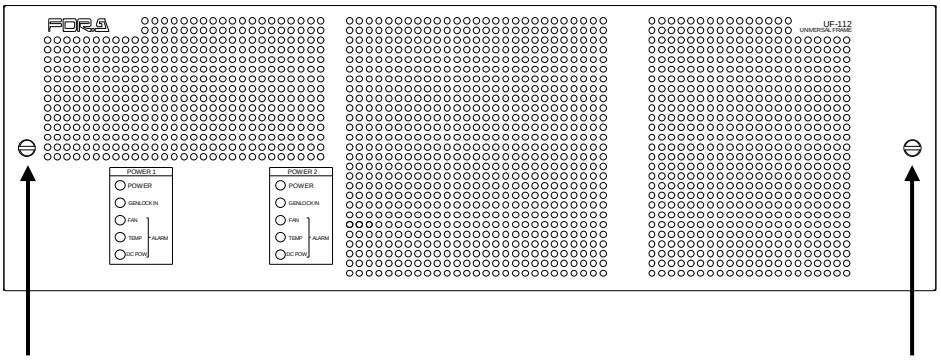

2)　電源スイッチを ON にします。

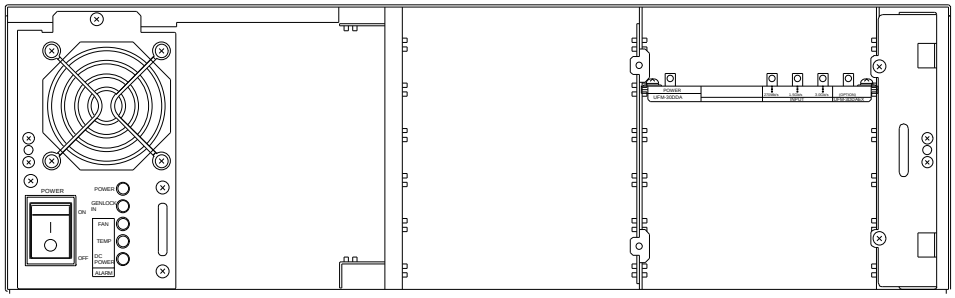

4. 仕様と外観

4-1. 仕様

ビデオ入力	3G-SDI: 3Gbps、HD-SDI: 1.5Gbps、SD-SDI: 270Mbps、DVB-ASI: 270Mbps 75Ω BNC x 1
ビデオ出力	3G-SDI: 3Gbps、HD-SDI: 1.5Gbps、SD-SDI: 270Mbps、DVB-ASI: 270Mbps UFM-30DDA: 75Ω BNC x 5 UFM-30DDA + UFM-3DDAEX: 75Ω BNC x 11
ケーブル補償範囲	自動ケーブル補償 3G-SDI: 最長 70m (5C-FB 使用時) HD-SDI: 最長 100m (5C-FB 使用時) SD-SDI: 最長 200m (5C-2V 使用時)
SNMP 対応	WEB 制御／SNMP 監視 (別途 UFM-30CTL が必要)
使用温度	0℃～40℃
使用湿度	30%～90% (結露しないこと)
電源電圧	DC+24V　UFM フレームより供給
消費電力	UFM-30DDA: 4.2VA (4.2W) UFM-3DDAEX: 3.4VA (3.4W)
外形寸法	フロントモジュール: 106.0 (W) x 293.2 (D) mm リアモジュール: 108.5 (W) x 106.9 (D) mm リアモジュール: 108.5 (W) x 71.5 (D) mm (UFM-3DDAEX)
質　　量	UFM-30DDA: 0.5kg UFM-3DDAEX: 0.1kg
必要スロット数	1 スロット (UFM-3DDAEX オプション搭載時はリア側スロットのみ 2 スロット必要)
消耗部品	なし
オプション	UFM-3DDAEX

4-2. 外観

4-2-1. UFM-30DDA

（寸法単位 mm）

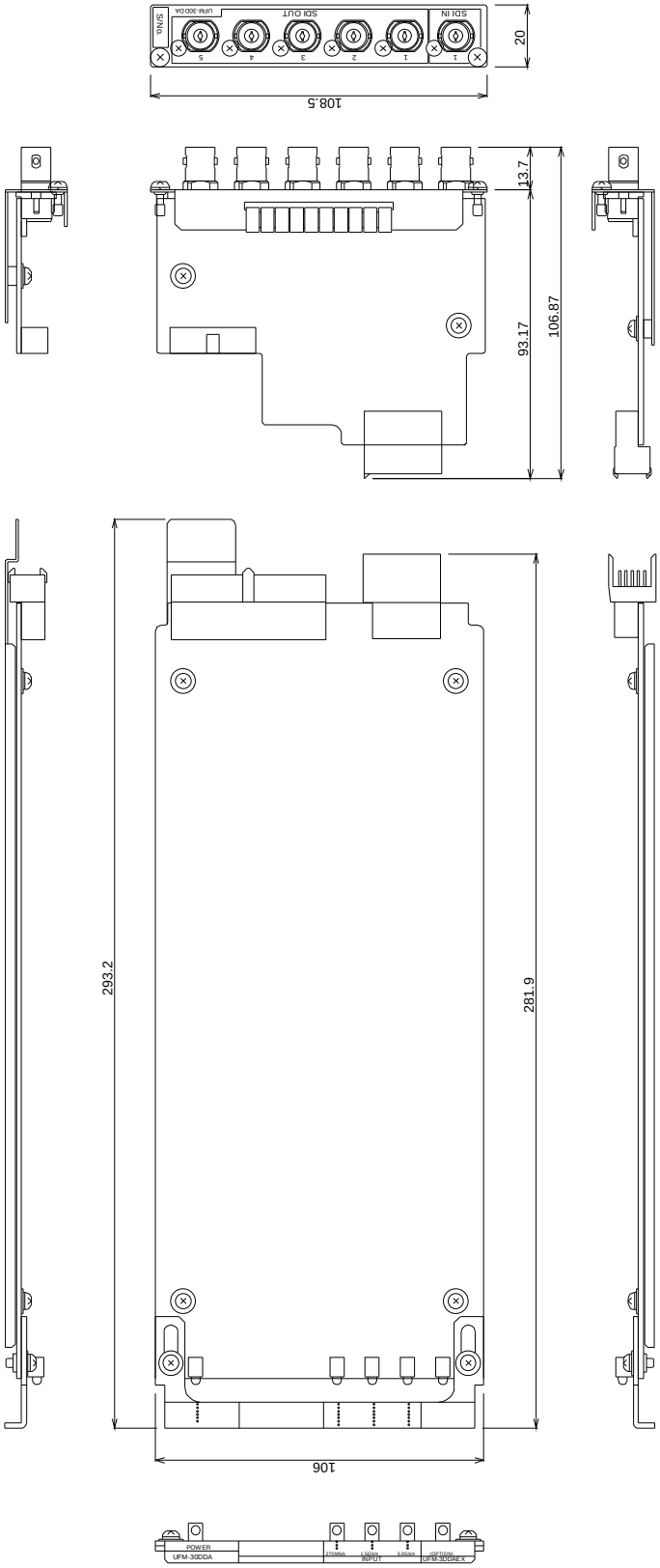

4-2-2. UFM-3DDAEX

UFM-3DDAEX は、リアモジュールのみです。フロントモジュールはありません。

（寸法単位 mm）

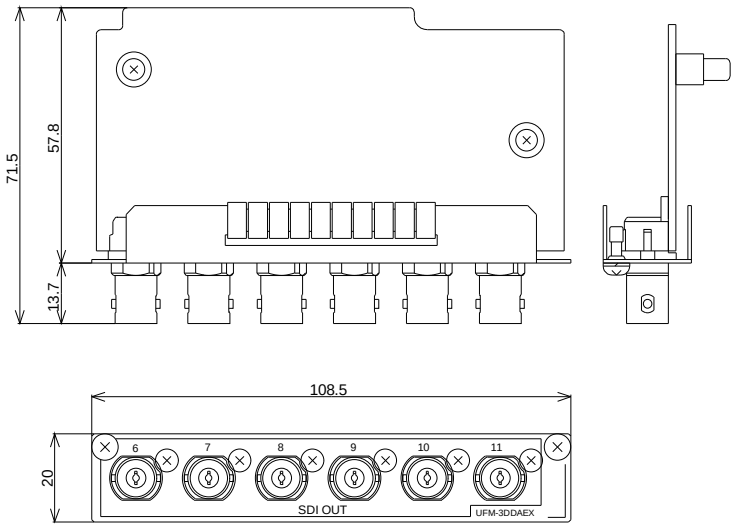

保証書

型名（製品名）	UFM-30DDA/UFM-3DDAEX
シリアル番号	
ご購入日	
保証期間	**ご購入日から１年間**
ご購入店名	
ご住所	
TEL	
お名前	

保証期間中、通常のお取り扱いにおいて発生した故障は無料修理いたします。
お取り扱い上の不注意、天災による損傷の場合は実費をいただきます。
ご自分で修理・調査・改造されたものは、保証いたしかねる場合があります。
保証期間内に故障の節は本保証書をご提示の上、ご購入店または最寄りの弊社営業所にご用命ください。
この保証書は再発行いたしませんので大切に保管してください。

株式会社　朋栄

本社　〒150-0013 東京都渋谷区恵比寿 3 丁目 8 番 1 号

01/20/2012 Printed in Japan

サービスに関するお問い合わせは

FOR.A®
INNOVATIONS IN VIDEO and AUDIO TECHNOLOGY

24h 365 days サービスセンター

03-3446-8575

株式会社 朋栄

本　　社	〒150-0013	東京都渋谷区恵比寿 3-8-1	Tel:03-3446-3121（代）
関西支店	〒530-0055	大阪市北区野崎町 9-8 永楽ニッセイビル 8F	Tel:06-6366-8288（代）
札幌営業所	〒004-0015	札幌市厚別区下野幌テクノパーク 2-1-16	Tel:011-898-2011（代）
東北営業所	〒980-0021	仙台市青葉区中央 2-10-30 仙台明芳ビル	Tel:022-268-6181（代）
中部・北陸営業所	〒460-0003	名古屋市中区錦 1-20-25 広小路 YMD ビル	Tel:052-232-2691（代）
中国営業所	〒730-0012	広島市中区上八丁掘 5-2 KM ビル	Tel:082-224-0591（代）
九州営業所	〒810-0004	福岡市中央区渡辺通 2-4-8 福岡小学館ビル	Tel:092-731-0591（代）
沖縄営業所	〒900-0015	沖縄県那覇市久茂地 3-17-5 美栄橋ビル	Tel:098-860-4178（代）
佐倉研究開発センター	〒285-8580	千葉県佐倉市大作 2-3-3	Tel:043-498-1230（代）
札幌研究開発センター	〒004-0015	札幌市厚別区下野幌テクノパーク 2-1-16	Tel:011-898-2018（代）

その他のお問い合わせは、最寄りの営業所にご連絡ください。